P *Item*	CODICE *Code*	DESCRIZIONE *Designation*
1	ZA91103R	Cartuccia Ø35mm con distributore
2	ZGHI010	Ghiera ferma cartuccia 37 x 1
3	ZCAP065..	Cappuccio sottoleva
4	ZLEV151..	Leva corta completa EFFE
5	ZSED001..	Sede per miscelatori a parete
6	ZCAL007..	Calotta per miscelatori a parete
7	ZRAC022..	Raccordo 1/2" con OR
8	ZACC146	Valvolina antiritorno D.15 mod. normale Lungo
9	ZECC029..	Eccentrico con rosone 1/2"x3/4"
10	ZSUP025..	Supporto esterno Level snodato in ABS
11	ZFLO001CR	Flessibile 1500mm doppia aggraffatura e calotta conica
12	ZDOC117..	Doccetta premium completa

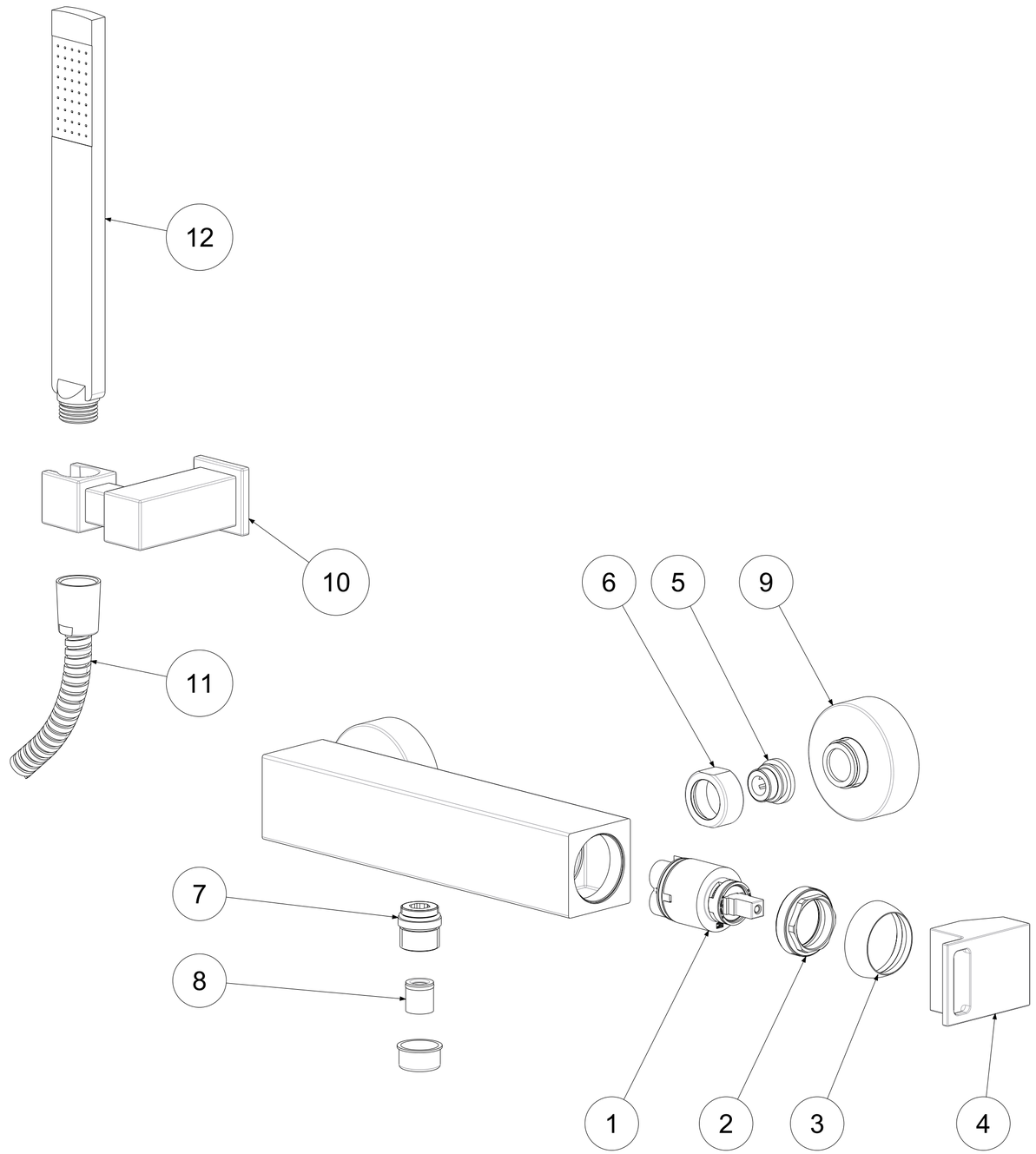

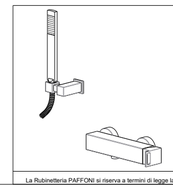

APPROVATO: *Approved:*			A2	SCALA *Scale*	1:2	MATERIALE *Material*	VARI
DISEGNATO: *Design:*	Giampani	19/04/2021		UNITA' *Unit*	mm	SERIE *Range*	EFFE
paffoni	DESCRIZIONE - *Description:* Miscelatore doccia esterno 1/2' *Shower mixer 1/2*						
	FOGLIO - *Sheet:*	Ricambi		CODICE - *Part Number:*		**EF168DCR**	

La Rubinetteria PAFFONI si riserva a termini di legge la proprietà del presentedisegno con divieto di riprodurlo o comunicarlo a terzi senza autorizzazione - *Rubinetteria Paffoni reserves the ownership of this drawing by law with the prohibition of reproducing it or communicating it to third parties without authorization*